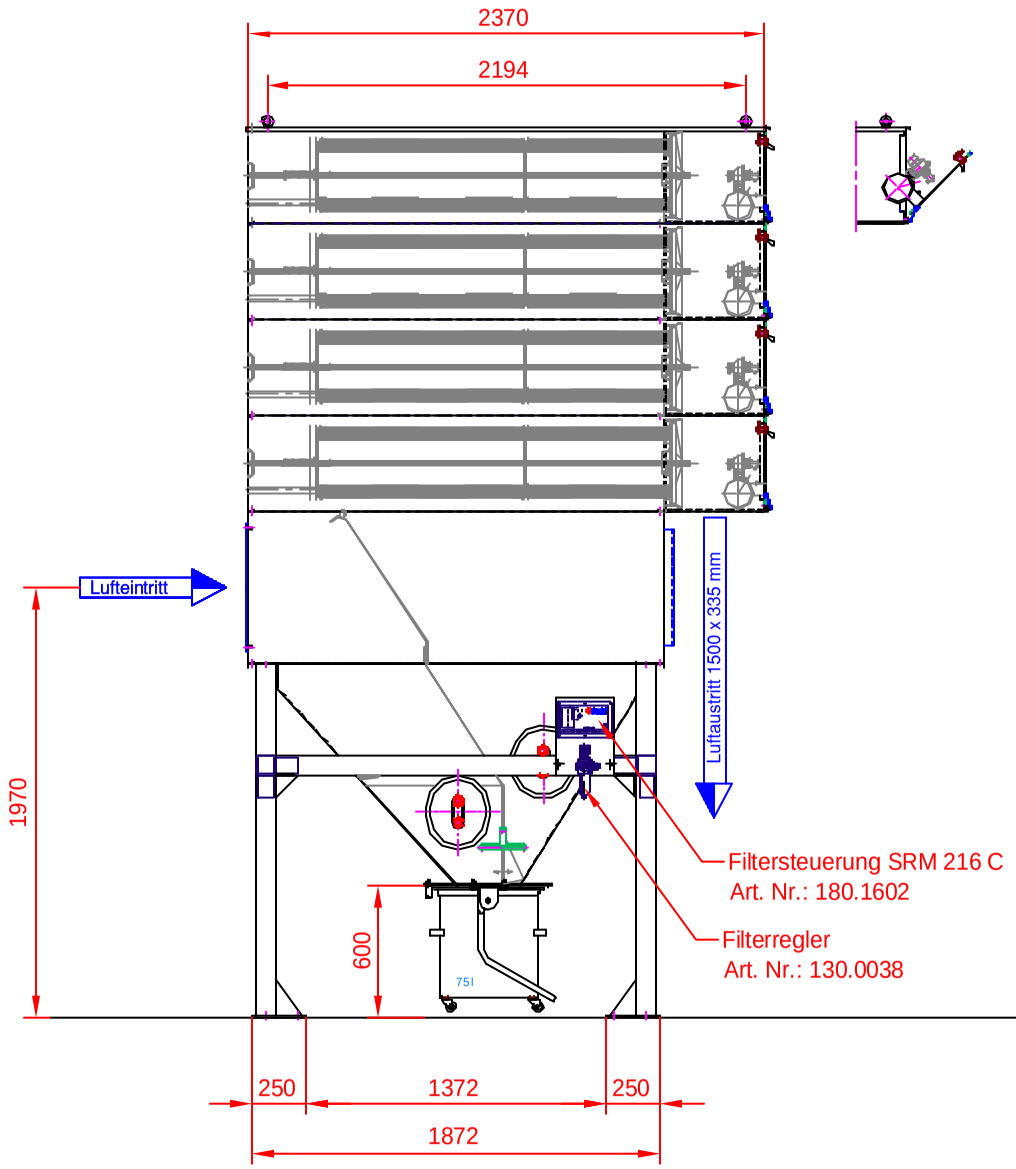

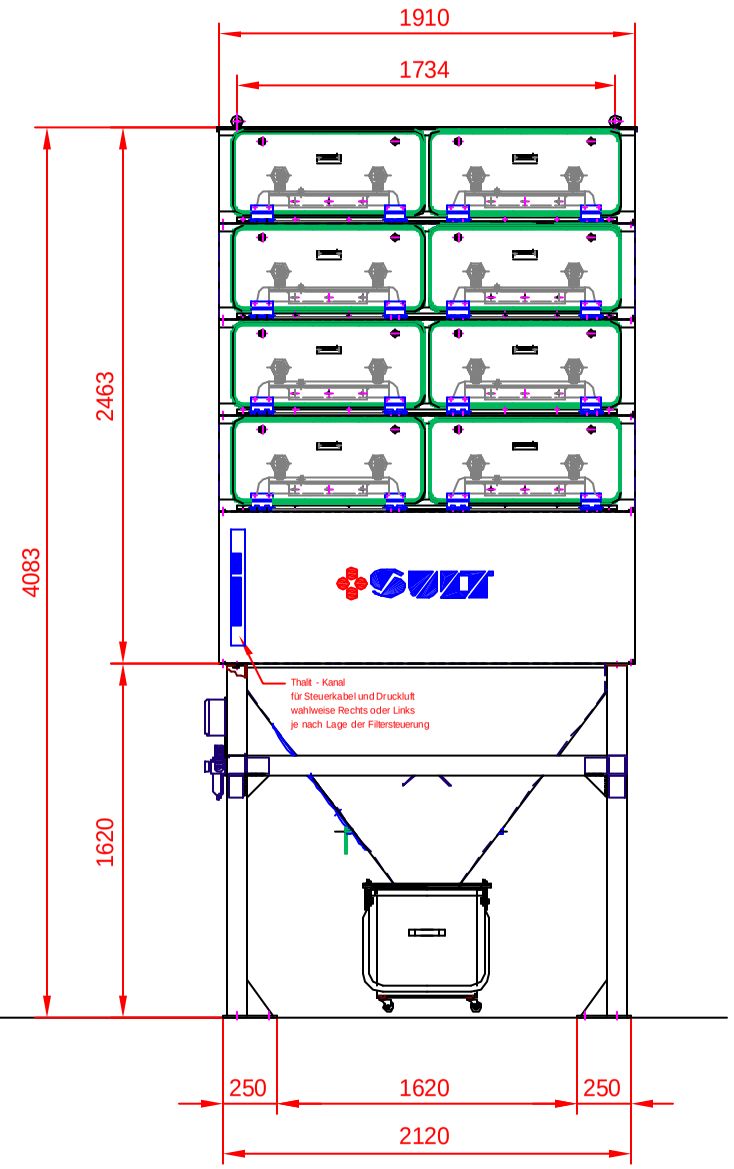

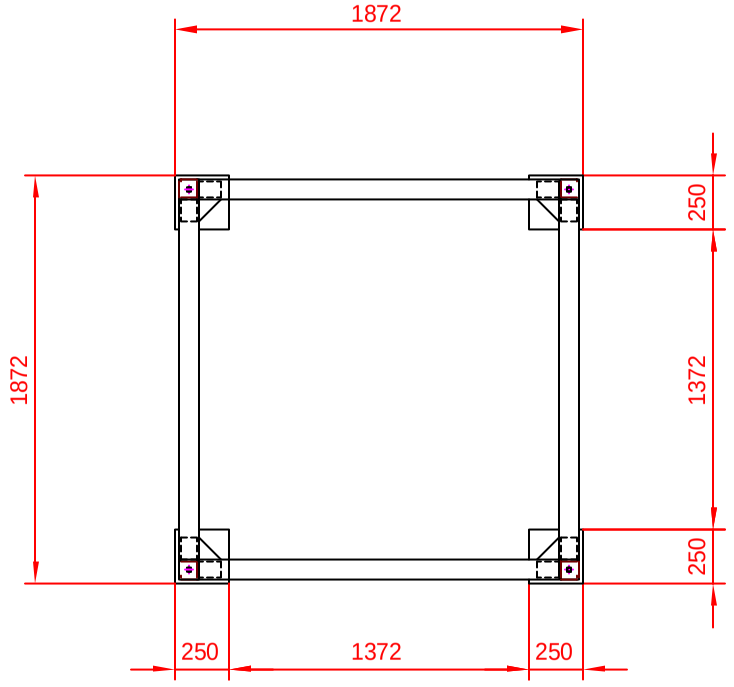

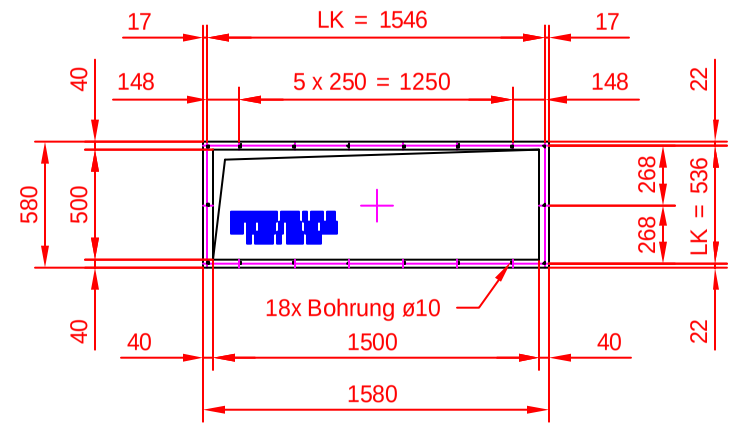

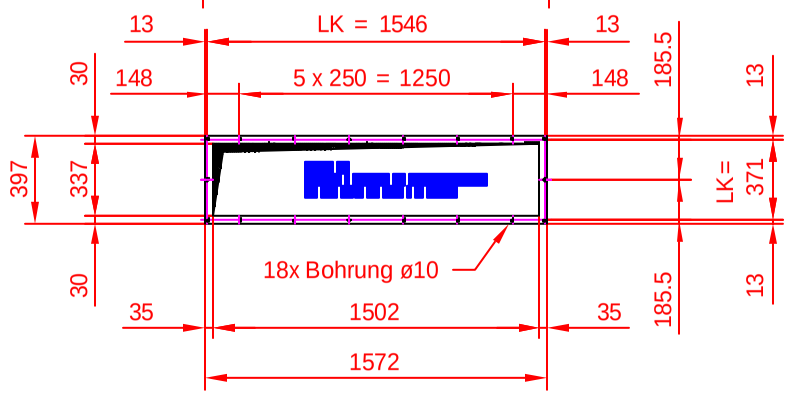

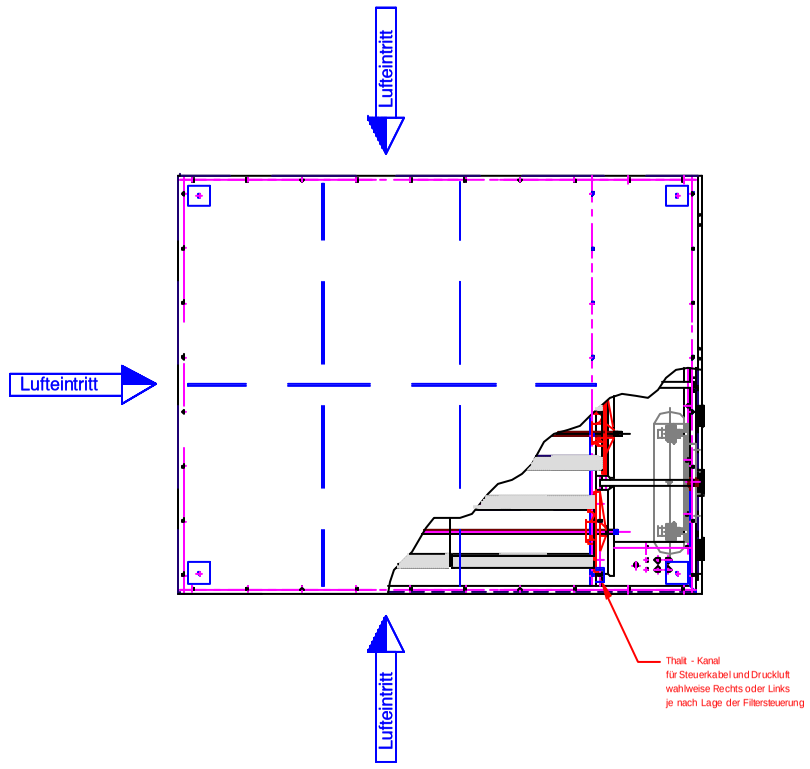

SULT GMBH
STAUB- UND LUFTTECHNIK
Im Feldle 7
D-75 365 Calw
Telefon: 07051/93699-0
Telefax : 07051/93699-99

Diese Zeichnung bleibt unser Eigentum und darf ohne unsere ausdrückliche Genehmigung weder vervielfältigt, noch dritten Personen, auch nicht auszugsweise, in irgend einer Form zugänglich gemacht werden.

Zust.	Änderung	Datum	Name
c	Lage der Fußplatten	08.11.2007	St
b	Thalit - Kabalkanal	09.08.2007	St
a	Revisionstür	09.08.2007	St

Maßstab:	1:33	Form.:	A3
	Datum	Name	
Bearb.:	20. 04. 2007	Schell	
Gepr.:			
Norm.			
Ausführung:	Standard		

Kunde:
Patronenfilter
Typ FLGD 4 - 32

Benennung:
Maßblatt

Artikel-Nr.
119.8324

C:\Acltron\