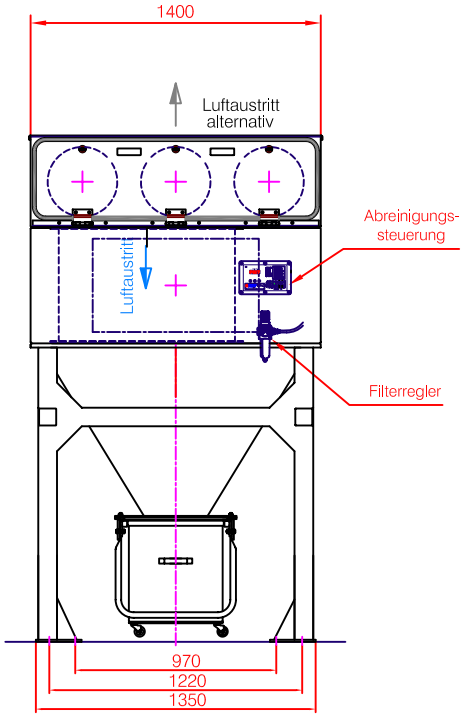

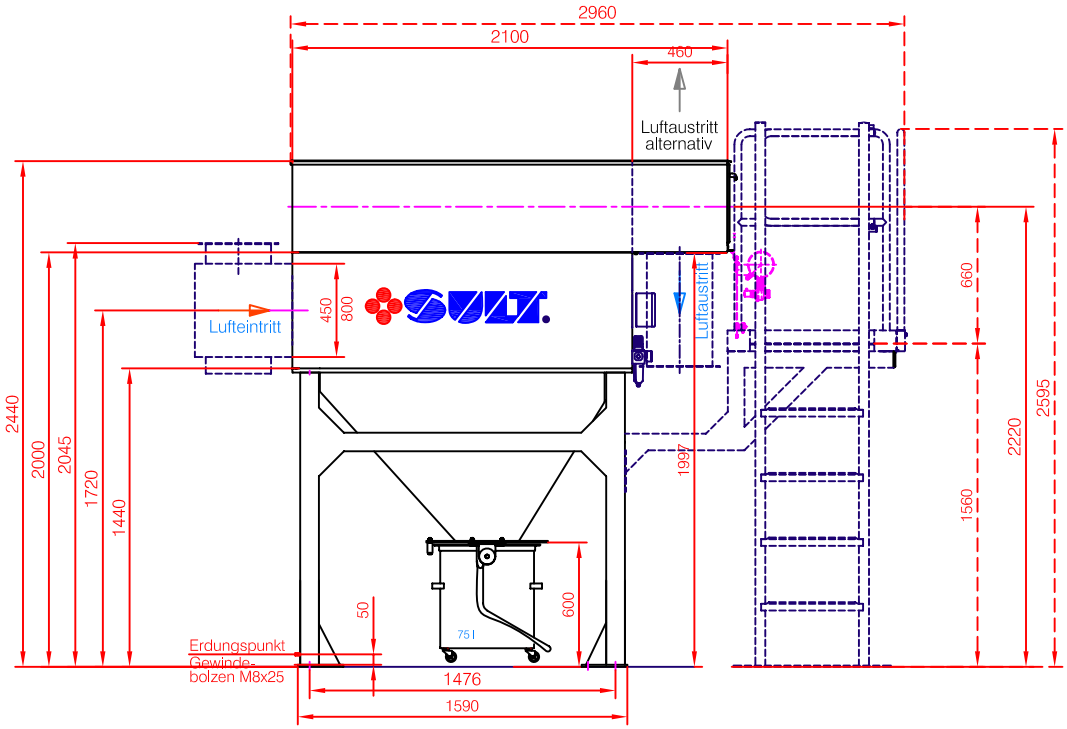

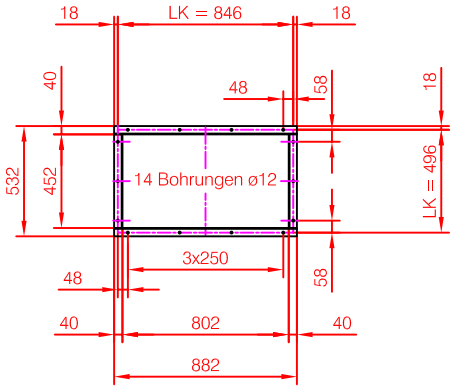

Rechteckflansch Lufteintritt

NW 450 x 800, DIN 24 193 Reihe 2

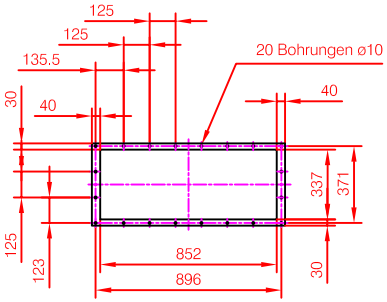

Luftaustrittsflansch

NW 335 x 850

Flachstahl 30x5 und 40x5

SULT Ident-Nr. 54.2850

gestrichelte Darstellung = optional

SULT GMBH
STAUB- UND LUFTTECHNIK

Im Feldle 7
D-75365 Calw
Telefon: 07051 / 93699-0
Telefax: 07051 / 93699-99

Patronenfilter	Maßblatt			
FLMD 1-6	Maßstab	Format	Gewicht(kg)	Stand
	1: 25	A 3	810	03.04

C:\Acitwin\Maßblatt\FLMD\FLMD1-6.dwg